FREGADEROS y GRIFOS

FREGADEROS BAJO ENCIMERA

CB 50-40 R10 p166

CB 45-40 R10 p166

CB 40-40 PR10 p167

CB 40-40 R10 p167

CB-2 p168

CB 50-40 p168

CB 45-40 p169

CB 40-40 p169

FREGADEROS SOBRE ENCIMERA

CBP 40-40 p170

CBS-1 40-40 D R10 p170

CBS-2 40-40 R10 p171

CBS-1 54-40 R10 p171

CDL-1 EI p172

CDL-1 ED p172

CDP-1 EI p173

CDP-1 ED p173

RD-1 EI p174

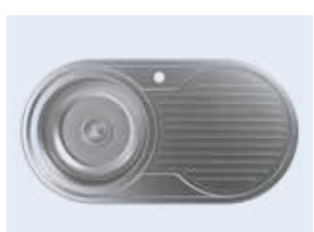

RD-1 ED p174

CDS-1 EI p175

CDS-1 ED p175

C-2 AG p176

R-2 AG p176

CSS60-1 p177

CSS-1 p177

GRIFOS

CS-1 p178

RS-1 p178

CPA p179

CPB p179

XPB p180

XSE p180

CSE p181

CSA p181

CMA p182

CBA p182

CBB p183

Accesorios incluidos

Todos los fregaderos inox de la colección CATA incluyen con la compra del mismo los accesorios necesarios para una correcta instalación como son la **Cinta de Estanqueidad, Grapas de Fijación, Tubo rebosadero y el sifón.**

Acero inoxidable de alta resistencia

La utilización del acero inoxidable, armoniza perfectamente con todos los materiales de su cocina, aportando un aspecto elegante, realzando los colores y texturas. Son fáciles de limpiar gracias a la superficie no porosa y las aristas pulidas y redondeadas. Ofrecen una alta longevidad, manteniendo su aspecto por décadas, ofreciendo resistencia al calor y a la corrosión.

Tipos de instalación

Sobre Encimera

Es el sistema de colocación más común y habitual, el fregadero se apoya sobre la encimera y queda instalado de forma rápida y sencilla gracias al uso de las grapas de fácil instalación.

Bajo Encimera

Utilizando este tipo de fregaderos, se consigue total armonía e integración entre la encimera y el fregadero. Este tipo de instalación ofrece una solución de encimera totalmente lisa y ofreciendo continuidad, evitando resaltes y facilitando la limpieza de la encimera.

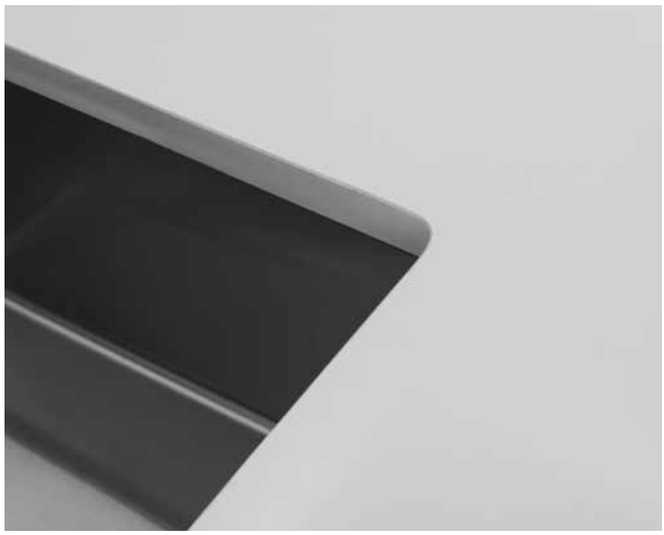

Grifos INOX de alta resistencia y Funcionalidad

CATA ofrece en su catálogo una nueva serie de grifos en acero inoxidable con acabados de primera calidad.

Desde el punto de vista funcional, **CATA** incorpora una gama de modelos que se adaptan al entorno de su cocina, siendo una grifería funcional sin olvidarnos del diseño y ergonomía. En el catalogo actual podremos encontrar modelos con caño extraíble para facilitar el llenado y limpieza de ollas. Con el caño extraible llegarás fácilmente a cualquier rincón de tu fregadero.

Grifos de alta calidad
Detalles que marcan la diferencia

Todos los modelos de **CATA** sólo utilizan materiales y acabados de primera calidad, fabricados en fundición de latón, cromado y acero inoxidable. Para asegurar la larga vida de nuestros productos, tanto el interior como el aspecto externo, cada uno de nuestros grifos se someten a estrictas pruebas garantizando una óptima calidad.

Refuerzos triangulares

Como accesorio incluido en los grifos CMA, CPA y CPB, incluimos unos refuerzos triangulares útiles para la correcta y segura instalación sobre cualquier fregaderos de acero inoxidable.

Monomandos y Cartuchos Cerámicos

Nuestra oferta de grifos se basa en modelos monomandos y gracias a la utilización de los cartuchos cerámicos conseguimos alargar la vida útil del grifo, obteniendo un producto fiable y duradero. Los cartuchos cerámicos aportan un menor desgaste y un cierre sensible de absoluta estanqueidad.

FREGADEROS **BAJO ENCIMERA**

CB 50-40 R10
Cod. **02625006** EAN **8422248108652**

- **Cubeta cuadrada de radio 10mm**
- Instalación en mueble de 60cm
- Dimensiones: 54 x 44 cm
- **Profundidad de la cubeta 20cm**
- **Base con fondo absorvente**
- **Recubrimiento anticondensación**
- Acero inoxidable AISI 304 18/8
- Válvula canasta 3 1/2" oculta
- **Grosor 1,2mm**
- **Accesorios:**
  Cinta de estanqueidad
  Grapas de fijación
  Tubo rebosadero
  Sifón

CB 45-40 R10
Cod. **02621006** EAN **8422248108645**

- **Cubeta cuadrada de radio 10mm**
- Instalación en mueble de 60cm
- Dimensiones: 49 x 44 cm
- **Profundidad de la cubeta 20cm**
- **Base con fondo absorvente**
- **Recubrimiento anticondensación**
- Acero inoxidable AISI 304 18/8
- Válvula canasta 3 1/2" oculta
- **Grosor 1,2mm**
- **Accesorios:**
  Cinta de estanqueidad
  Grapas de fijación
  Tubo rebosadero
  Sifón

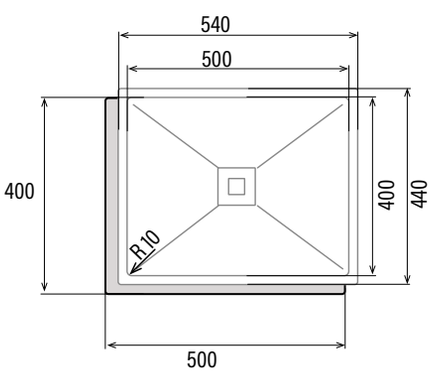

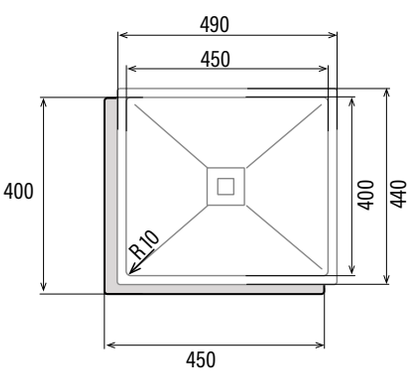

CB 40-40 P R10
Cod. **02624006** EAN **8422248108669**

- **Cubeta cuadrada de radio 10mm**
- Instalación en mueble de 50cm
- Dimensiones: 44 x 44 cm
- **Profundidad de la cubeta 25cm**
- **Base con fondo absorvente**
- **Recubrimiento anticondensación**
- Acero inoxidable AISI 304 18/8
- Válvula canasta 3 1/2"
- **Grosor 1,2mm**
- **Accesorios:**
  Cinta de estanqueidad
  Grapas de fijación
  Tubo rebosadero
  Sifón

CB 40-40 R10
Cod. **02624016** EAN **8422248108638**

- **Cubeta cuadrada de radio 10mm**
- Instalación en mueble de 50cm
- Dimensiones: 44 x 44 cm
- **Profundidad de la cubeta 20cm**
- **Base con fondo absorvente**
- **Recubrimiento anticondensación**
- Acero inoxidable AISI 304 18/8
- Válvula canasta 3 1/2"
- **Grosor 1,2mm**
- **Accesorios:**
  Cinta de estanqueidad
  Grapas de fijación
  Tubo rebosadero
  Sifón

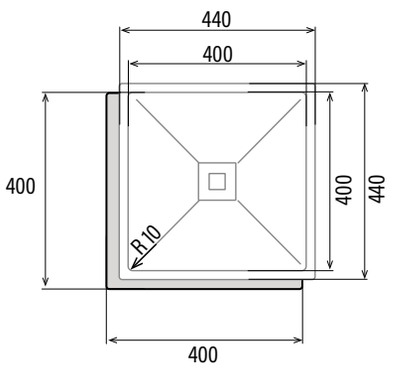

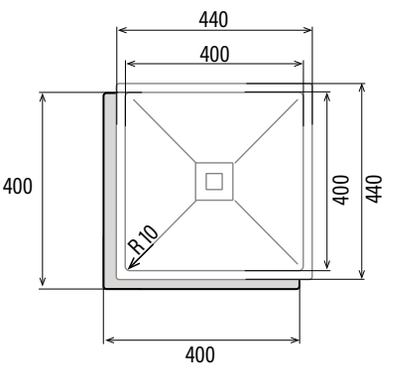

FREGADEROS **BAJO ENCIMERA**

CB-2
Cod. **02607101** EAN **8422248074681**

- **Doble cubeta cuadrada**
- Instalación en mueble de 90cm
- Dimensiones: 78 x 45 cm
- **Profundidad de la cubeta 20cm**
- **Base con fondo absorvente**
- Acero inoxidable AISI 304 18/8
- Válvula canasta 3 1/2"
- Grosor 0,9mm
- **Accesorios:**
  Cinta de estanqueidad
  Grapas de fijación
  Tubo rebosadero
  Sifón

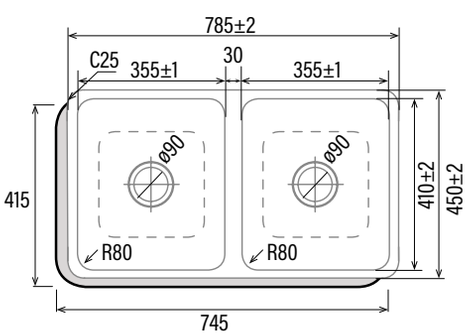

CB 50-40
Cod. **02625300** EAN **8422248048743**

- **Cubeta cuadrada**
- Instalación en mueble de 60cm
- Dimensiones: 53 x 43 cm
- **Profundidad de la cubeta 20cm**
- **Base con fondo absorvente**
- Acero inoxidable AISI 304 18/8
- Válvula canasta 3 1/2"
- Grosor 0,8mm
- **Accesorios**:
  Cinta de estanqueidad
  Grapas de fijación
  Tubo rebosadero
  Sifón

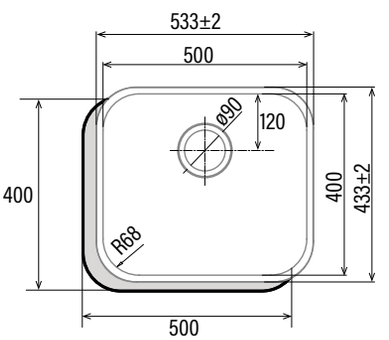

FREGADEROS **BAJO ENCIMERA**

CB 45-40
Cod. **02621009** EAN **8422248043175**

- **Cubeta cuadrada**
- Instalación en mueble de 60cm
- Dimensiones: 48 x 43 cm
- Profundidad de la cubeta 18cm
- **Base con fondo absorvente**
- Acero inoxidable AISI 304 18/8
- Válvula canasta 3 1/2"
- Grosor 0,8mm
- **Accesorios:**
  Cinta de estanqueidad
  Grapas de fijación
  Tubo rebosadero
  Sifón

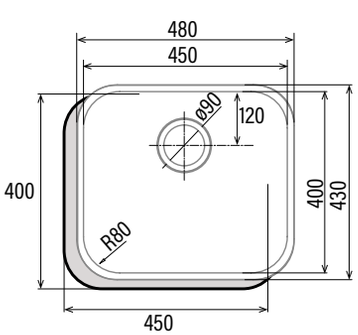

CB 40-40
Cod. **02624007** EAN **8422248109000**

- **Cubeta cuadrada**
- Instalación en mueble de 50cm
- Dimensiones: 44 x 44 cm
- Profundidad de la cubeta 18cm
- **Base con fondo absorvente**
- Acero inoxidable AISI 304 18/8
- Válvula canasta 3 1/2"
- Grosor 0,7mm
- **Accesorios:**
  Cinta de estanqueidad
  Grapas de fijación
  Tubo rebosadero
  Sifón

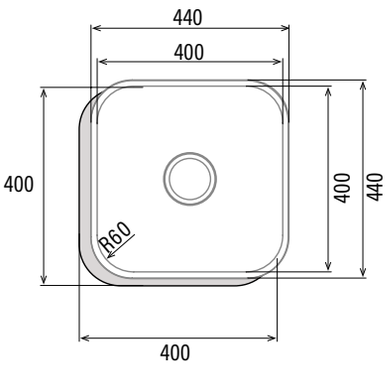

FREGADEROS **BAJO ENCIMERA**

CBP 40-40
Cod. **02624302** EAN **8422248109017**

- **Cubeta cuadrada**
- Instalación en mueble de 50cm
- Dimensiones: 44 x 44 cm
- **Profundidad de la cubeta 20cm**
- **Base con fondo absorvente**
- Acero inoxidable AISI 304 18/8
- Válvula canasta 3 1/2"
- Grosor 0,7mm
- **Accesorios:**
  Cinta de estanqueidad
  Grapas de fijación
  Tubo rebosadero
  Sifón

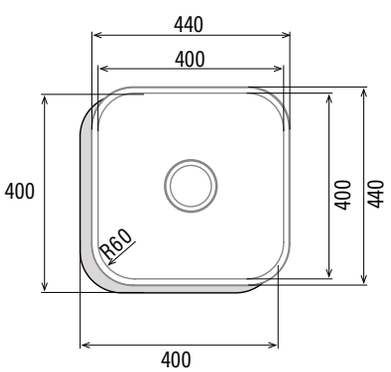

FREGADEROS **SOBRE ENCIMERA**

CBS-1 40-40 D R10
Cod. **02624008** EAN **8422248109024**

- **Cubeta cuadrada radio 10mm con escurridor**
- Instalación en mueble mínimo de 45cm
- Dimensiones: 86 x 51 cm
- **Profundidad de la cubeta 20cm**
- **Base con fondo absorvente**
- **Recubrimiento anticondensación**
- Acero inoxidable AISI 304 18/8
- Válvula canasta oculta 3 1/2"
- Grosor 1,2mm
- **Accesorios:**
  Cinta de estanqueidad
  Grapas de fijación
  Tubo rebosadero
  Sif**ón**

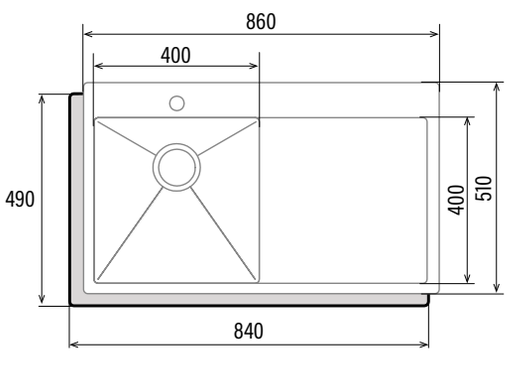

FREGADEROS **SOBRE ENCIMERA**

CBS-2 40-40 R10
Cod. **02624009** EAN **8422248109031**

- **Doble cubeta radio 10mm cuadrada**
- Instalación en mueble de 90cm
- Dimensiones: 86 x 51 cm
- **Profundidad de la cubeta 20cm**
- **Base con fondo absorvente**
- **Recubrimiento anticondensación**
- Acero inoxidable AISI 304 18/8
- Válvula canasta oculta 3 1/2"
- **Grosor 1,2mm**
- **Accesorios:**
  Cinta de estanqueidad
  Grapas de fijación
  Tubo rebosadero
  Sifón

CBS-1 54-40 R10
Cod. **02624010** EAN **8422248109048**

- **Cubeta cuadrada radio 10mm**
- Instalación en mueble de 60cm
- Dimensiones: 59 x 51 cm
- **Profundidad de la cubeta 20cm**
- **Base con fondo absorvente**
- **Recubrimiento anticondensación**
- Acero inoxidable AISI 304 18/8
- Válvula canasta oculta 3 1/2"
- **Grosor 1,2mm**
- **Accesorios:**
  Cinta de estanqueidad
  Grapas de fijación
  Tubo rebosadero
  Sifón

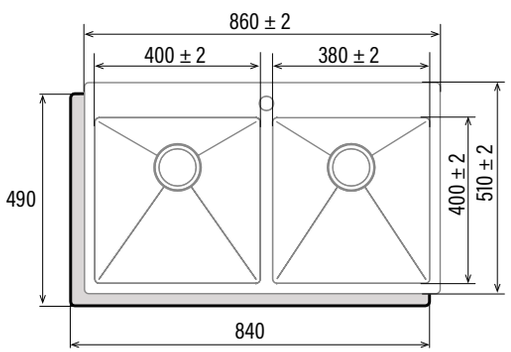

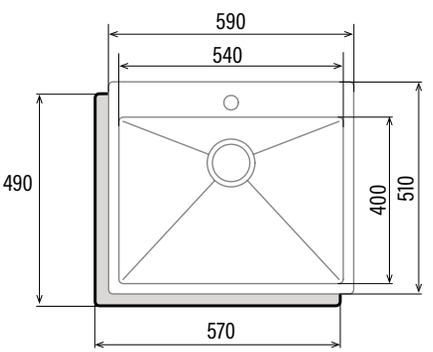

FREGADEROS **SOBRE ENCIMERA**

CDL-1 EI
Cod. **02606601** EAN **8422248108911**

- **Cubeta cuadrada con escurridor**
- Instalación en mueble mínimo de 45cm
- Dimensiones: 79 x 50 cm
- Profundidad de la cubeta 18cm
- **Base con fondo absorvente**
- Acero inoxidable AISI 304 18/8
- Válvula canasta 3 1/2"
- Grosor 0,8mm
- **Accesorios:**
  Cinta de estanqueidad
  Grapas de fijación
  Tubo rebosadero
  Sifón

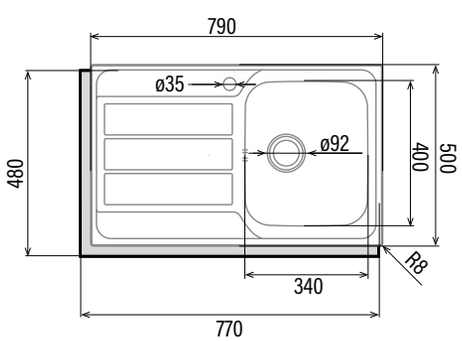

CDL-1 ED
Cod. **02606602** EAN **8422248108928**

- **Cubeta cuadrada con escurridor**
- Instalación en mueble mínimo de 45cm
- Dimensiones: 79 x 50 cm
- Profundidad de la cubeta 18cm
- **Base con fondo absorvente**
- Acero inoxidable AISI 304 18/8
- Válvula canasta 3 1/2"
- Grosor 0,8mm
- **Accesorios:**
  Cinta de estanqueidad
  Grapas de fijación
  Tubo rebosadero
  Sifón

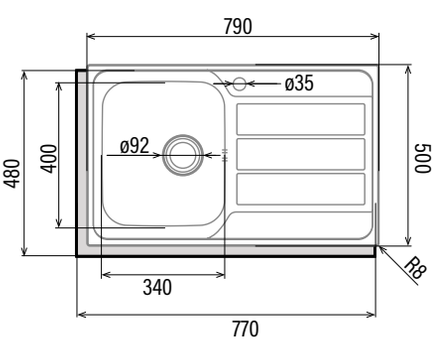

FREGADEROS **SOBRE ENCIMERA**

CDP-1 EI
Cod. **02606501** EAN **8422248108942**

- **Cubeta cuadrada con escurridor**
- Instalación en mueble mínimo de 45cm
- Dimensiones: 86 x 50 cm
- Profundidad de la cubeta 18cm
- **Base con fondo absorvente**
- Acero inoxidable AISI 304 18/10
- Válvula canasta 3 1/2"
- Grosor 0,8mm
- **Accesorios:**
  Cinta de estanqueidad prefijada en el fregadero, fácil instalación y asegura el sellado
  Grapas de fijación
  Tubo rebosadero
  Sifón

CDP-1 ED
Cod. **02606502** EAN **8422248108959**

- **Cubeta cuadrada con escurridor**
- Instalación en mueble mínimo de 45cm
- Dimensiones: 86 x 50 cm
- Profundidad de la cubeta 18cm
- **Base con fondo absorvente**
- Acero inoxidable AISI 304 18/10
- Válvula canasta 3 1/2"
- Grosor 0,8mm
- **Accesorios:**
  Cinta de estanqueidad prefijada en el fregadero, fácil instalación y asegura el sellado
  Grapas de fijación
  Tubo rebosadero
  Sifón

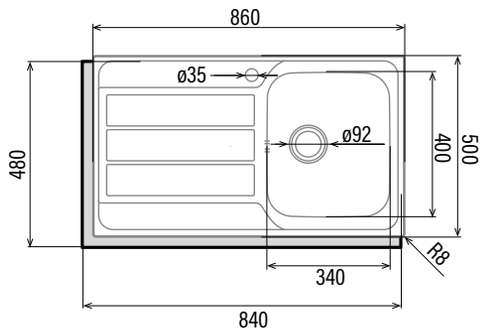

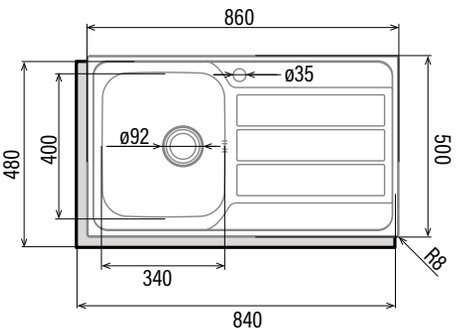

FREGADEROS **SOBRE ENCIMERA**

RD-1 EI
Cod. **02603302** EAN **8422248109109**

- **Instalación en mueble de 60cm**
- Cubeta redonda con escurridor
- Instalación en mueble de 45cm
- Dimensiones: 90 x 47 cm
- Profundidad de la cubeta 15cm
- **Base con fondo absorvente**
- Acero inoxidable AISI 304 18/8
- Válvula canasta 3 1/2"
- Grosor 0,8mm
- **Accesorios:**
  Cinta de estanqueidad
  Grapas de fijación
  Tubo rebosadero
  Sifón

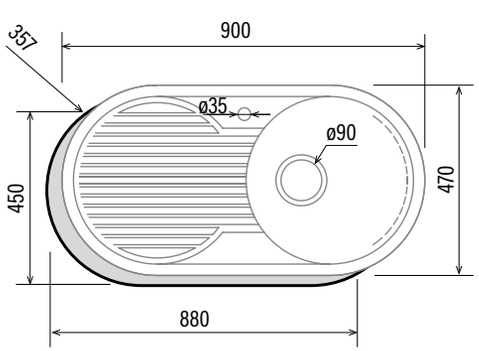

RD-1 ED
Cod. **02603303** EAN **8422248109123**

- **Instalación en mueble de 60cm**
- Cubeta redonda con escurridor
- Instalación en mueble de 45cm
- Dimensiones: 90 x 47 cm
- Profundidad de la cubeta 15cm
- **Base con fondo absorvente**
- Acero inoxidable AISI 304 18/8
- Válvula canasta 3 1/2"
- Grosor 0,8mm
- **Accesorios:**
  Cinta de estanqueidad
  Grapas de fijación
  Tubo rebosadero
  Sifón

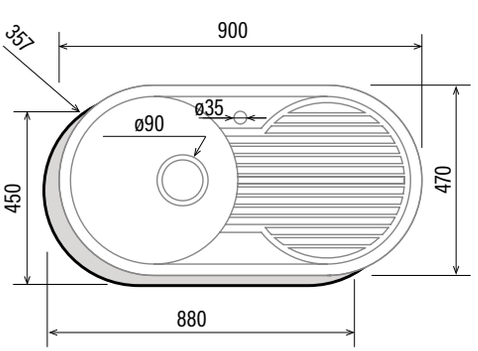

FREGADEROS **SOBRE ENCIMERA**

CDS-1 EI
Cod. **02606401** EAN **8422248108973**

- **Cubeta cuadrada con escurridor**
- Instalación en mueble de 45cm
- Dimensiones: 88 x 45 cm
- Profundidad de la cubeta 15cm
- **Base con fondo absorvente**
- Acero inoxidable AISI 304 18/10
- Válvula canasta 3 1/2"
- Grosor 0,5mm
- **Accesorios:**
  Cinta de estanqueidad
  Grapas de fijación
  Tubo rebosadero
  Sifón

CDS-1 ED
Cod. **02606402** EAN **8422248108980**

- **Cubeta cuadrada con escurridor**
- Instalación en mueble de 45cm
- Dimensiones: 88 x 45 cm
- Profundidad de la cubeta 15cm
- **Base con fondo absorvente**
- Acero inoxidable AISI 304 18/10
- Válvula canasta 3 1/2"
- Grosor 0,5mm
- **Accesorios:**
  Cinta de estanqueidad
  Grapas de fijación
  Tubo rebosadero
  Sifón

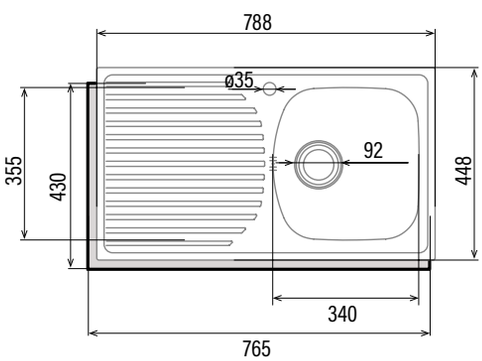

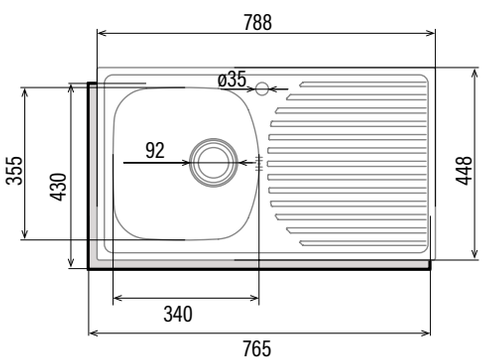

FREGADEROS **SOBRE ENCIMERA**

C-2 AG
Cod. **02607102** EAN **8422248109055**

- **2 cubetas cuadradas**
- Instalación en mueble mínimo de 80cm
- Dimensiones: 79 x 50 cm
- **Profundidad de la cubeta 20cm**
- **Base con fondo absorvente**
- Acero inoxidable AISI 304 18/8
- Válvula canasta 3 1/2"
- Grosor 0,7mm
- **Accesorios:**

  Cinta de estanqueidad
  Grapas de fijación
  Tubo rebosadero
  Sifón
  Incluye tapa inox para agujero en caso de que el grifo sea de instalación en encimera o pared

R-2 AG
Cod. **02604209** EAN **8422248043151**

- **2 cubetas redondas**
- Instalación en mueble de 90cm
- Dimensiones: 85 x 45 cm
- Profundidad de la cubeta 18cm
- **Base con fondo absorvente**
- Acero inoxidable AISI 304 18/8
- Válvula canasta 3 1/2"
- Grosor 0,8mm
- ► **Accesorios:**

  Cinta de estanqueidad
  Grapas de fijación
  Tubo rebosadero
  Sifón
  Incluye tapa inox para agujero en caso de que el grifo sea de instalación en encimera o pared

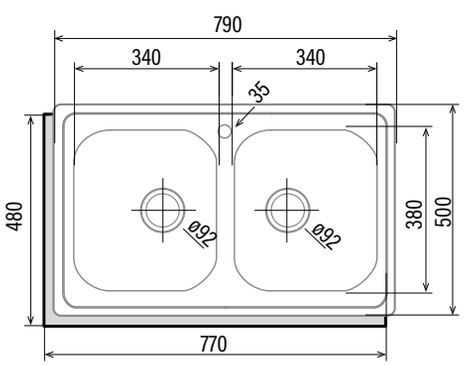

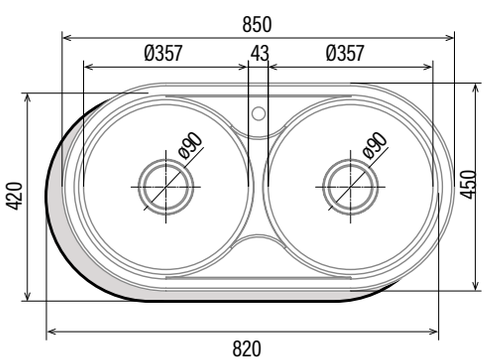

CSS60-1
Cod. **02612300** EAN **8422248074377**

- **Cubeta cuadrada**
- Instalación en mueble de 60cm
- Dimensiones: 60,9 x 50,9 cm
- Profundidad de la cubeta 15cm
- **Base con fondo absorvente**
- Acero inoxidable AISI 304 18/8
- Válvula canasta 3 1/2"
- Grosor 0,7mm
- **Accesorios:**
  Cinta de estanqueidad
  Grapas de fijación
  Tubo rebosadero
  Sifón

CSS-1
Cod. **02612400** EAN **8422248074384**

- **Cubeta cuadrada**
- Instalación en mueble de 50cm
- Dimensiones: 49 x 44 cm
- Profundidad de la cubeta 15cm
- **Base con fondo absorvente**
- Acero inoxidable AISI 304 18/8
- Válvula canasta 3 1/2"
- Grosor 0,7mm
- **Accesorios:**
  Cinta de estanqueidad
  Grapas de fijación
  Tubo rebosadero
  Sifón

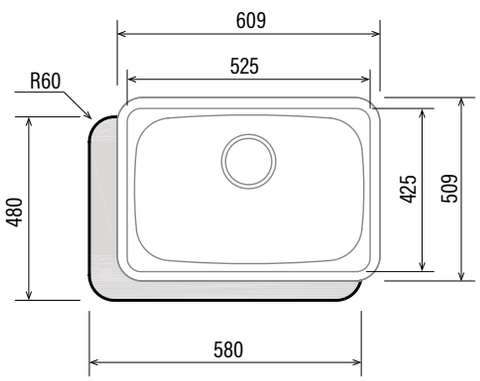

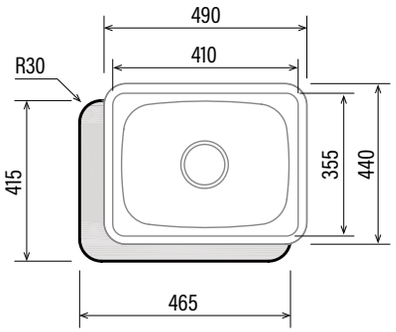

FREGADEROS **SOBRE ENCIMERA**

CS-1
Cod. **02612101** EAN **8422248055338**

- **Cubeta cuadrada**
- Instalación en mueble de 45cm
- Dimensiones: 46,5 x 48,5 cm
- Profundidad de la cubeta 16,5cm
- **Base con fondo absorvente**
- Acero inoxidable AISI 304 18/8
- Válvula canasta 3 1/2"
- Grosor 0,8mm
- **Accesorios:**
  Cinta de estanqueidad
  Grapas de fijación
  Tubo rebosadero
  Sifón

RS-1
Cod. **02602100** EAN **8422248108997**

- **Cubeta cuadrada de radio 10mm**
- Instalación en mueble de 60cm
- Dimensiones: 48,5 x 16 cm
- **Profundidad de la cubeta 20cm**
- **Base con fondo absorvente**
- **Recubrimiento anticondensación**
- Acero inoxidable AISI 304 18/8
- Válvula canasta 3 1/2" oculta
- **Grosor 0,7mm**
- **Accesorios:**
  Cinta de estanqueidad
  Grapas de fijación
  Tubo rebosadero
  Sifón

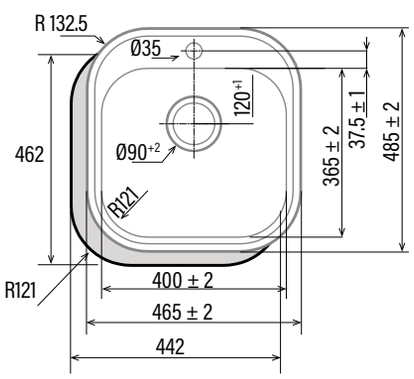

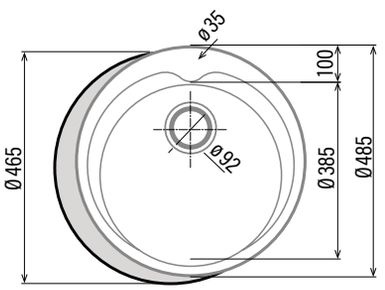

CPA
Cod. **02507400** EAN **8422248107938**

- Grifo monomando pescadera en Latón
- **Cartucho cerámico**
- **Apertura en frio**
- Caño extraíble
- Caño giratorio 360°
- **Aireador anticalcáreo con reductor de caudal a 5,7l/min**
- Acabado cromado
- Conexiones flexibles M10x1x3/8" en Acero Inoxidable certificadas

CPB
Cod. **02506400** EAN **8422248107914**

- Grifo monomando pescadera en Latón
- **Cartucho cerámico**
- **Apertura en frio**
- Caño extraíble
- Caño giratorio 360°
- **Aireador anticalcáreo con reductor de caudal a 5,7l/min**
- Acabado cromado
- Conexiones flexibles M10x1x3/8" en Acero Inoxidable certificadas

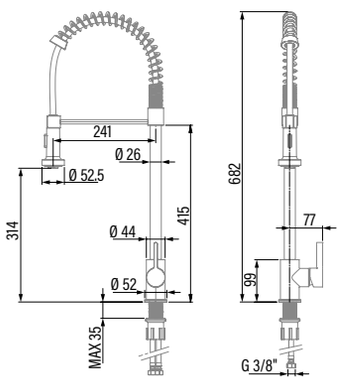

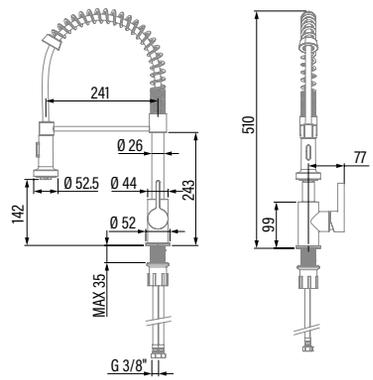

NEW PRODUCT

XPB
Cod. **02506300** EAN **8422248107921**

- Grifo monomando pescadera en Acero Inoxidable 304
- **Cartucho cerámico**
- **Apertura en frio**
- Caño extraíble
- Caño giratorio 360°
- **Aireador anticalcáreo con reductor de caudal a 5,7l/min**
- Acabado satinado
- Sin Plomo
- Conexiones flexibles M10x1x3/8" en Acero Inoxidable certificadas

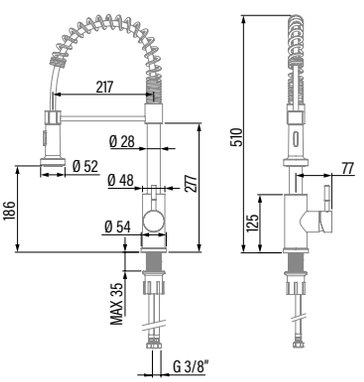

NEW PRODUCT

XSE
Cod. **02500301** EAN **8422248107907**

- Grifo monomando caño alto en Acero Inoxidable 304
- **Cartucho cerámico**
- **Apertura en frio**
- Caño extraíble
- Caño giratorio 360°
- **Aireador anticalcáreo con reductor de caudal a 6l/min**
- Acabado satinado
- Sin Plomo
- Conexiones flexibles M10x1x3/8" en Acero Inoxidable certificadas

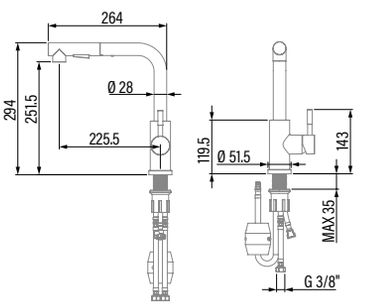

NEW PRODUCT

CSE
Cod. **02500401** EAN **8422248107891**

- Grifo monomando caño alto extraible en Latón
- **Cartucho cerámico**
- **Apertura en frio**
- Caño extraible
- Caño giratorio 360°
- **Aireador anticalcáreo con reductor de caudal a 5,7l/min**
- Acabado Cromado
- Conexiones flexibles M10x1x3/8" en Acero Inoxidable certificadas

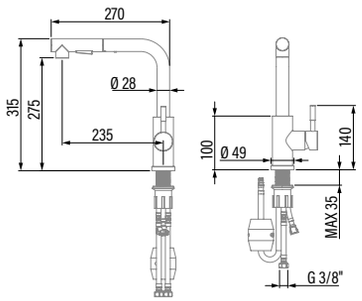

NEW PRODUCT

CSA
Cod. **02500400** EAN **8422248107884**

- Grifo monomando caño alto en Latón
- **Cartucho cerámico**
- **Apertura en frio**
- Caño giratorio 360°
- **Aireador anticalcáreo con reductor de caudal a 5,7l/min**
- Acabado Cromado
- Conexiones flexibles M10x1x3/8" en Acero Inoxidable certificadas

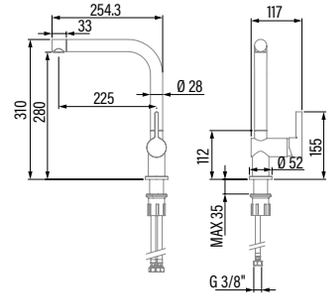

NEW PRODUCT

CMA
Cod. **02503400** EAN **8422248107877**

- Grifo monomando caño alto en Latón
- **Cartucho cerámico**
- **Apertura en frio**
- Caño giratorio 360°
- **Aireador anticalcáreo con reductor de caudal a 5,7l/min**
- Acabado Cromado
- Conexiones flexibles M10x1x3/8" en Acero Inoxidable certificadas

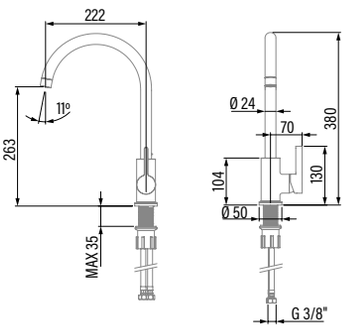

NEW PRODUCT

CBA
Cod. **02502400** EAN **8422248107860**

- Grifo monomando caño alto en Latón
- **Cartucho cerámico**
- Caño giratorio 360°
- **Aireador anticalcáreo con reductor de caudal a 5,7l/min**
- Acabado Cromado
- Conexiones flexibles M10x1x3/8" en Acero Inoxidable certificadas

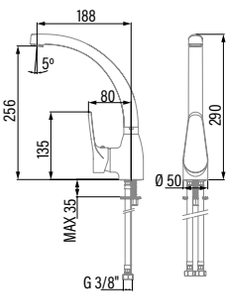

NEW PRODUCT

CBB
Cod. **02501400** EAN **8422248107778**
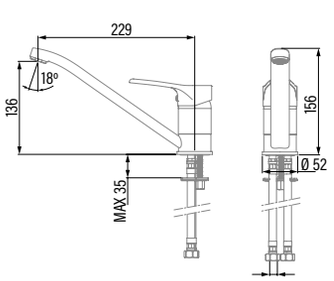
- Grifo monomando caño bajo en Latón
- **Cartucho cerámico**
- Caño giratorio 360°
- **Aireador anticalcáreo con reductor de caudal a 5,7l/min**
- Acabado Cromado
- Conexiones flexibles M10x1x3/8" en Acero Inoxidable certificadas